016.40.121 0026 130999 DONADINI & C

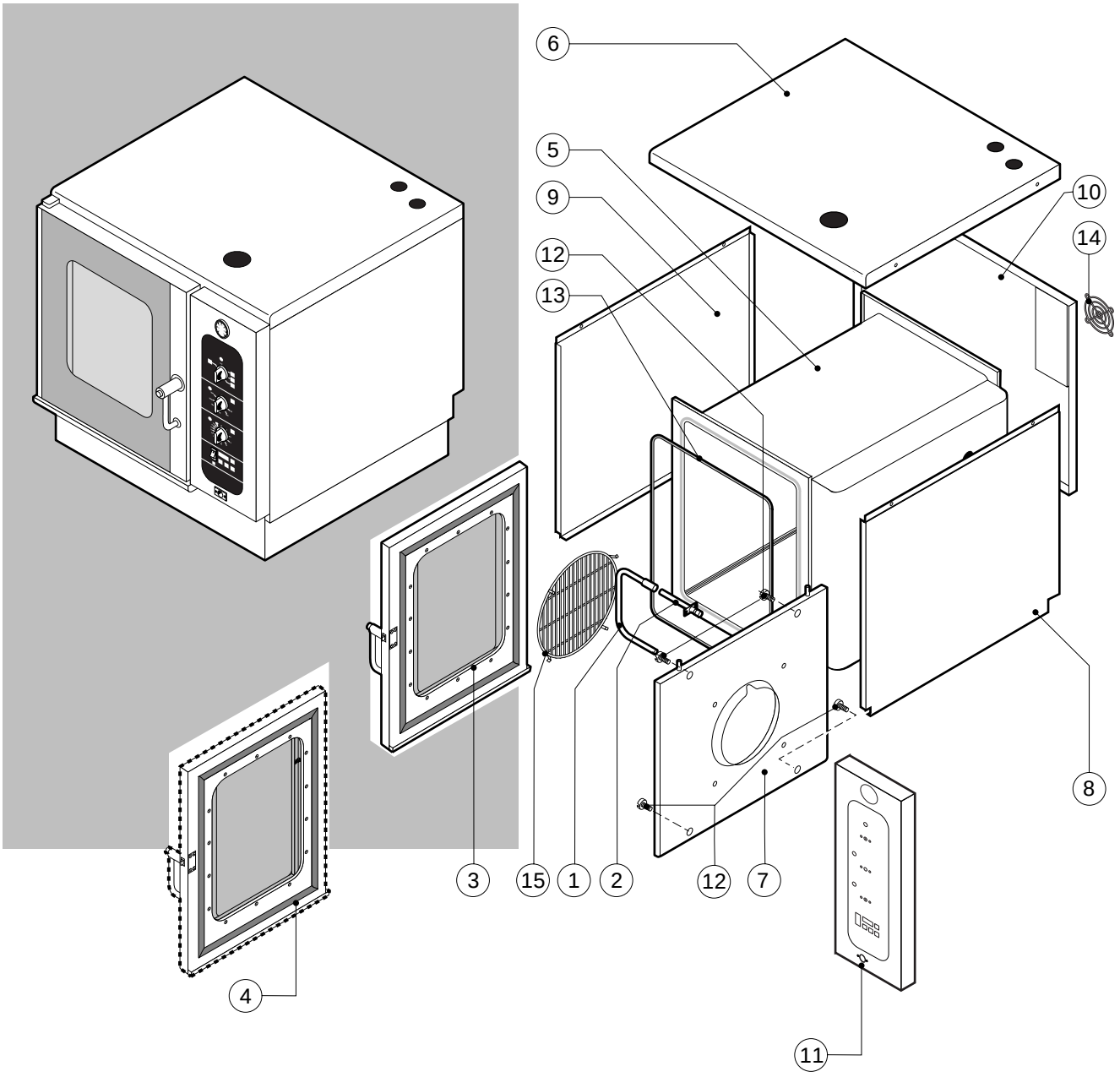

POS.	CODICE	PEZZI	DESCRIZIONE
1	R10206470	1	PROLUNGA SPRUZZATORE
2	R10206540	1	RACCORDO SPRUZZATORE
3	R14100200	1	PORTA COMPLETA
4	R14100300	1	PORTA COMPLETA CON LUCI
5	R14200010	1	KIT CAMERA COTTURA FORNO
6	R14200350	1	COPERCHIO
7	R14200850	1	KIT DEFLETTORE
8	R14201450	1	FIANCO DX
9	R14201460	1	FIANCO SX
10	R14201600	1	SCHIENA
11	R14202900	1	CRUSCOTTO
12	R58006400	4	VITE FERMO DEFLETTORE
13	R70042860	1	GUARNIZIONE FACCIATA FORNO
14	R75300020	1	MASCHERINA VENTILATORE Ø 120
15	R75300030	1	MASCHERINA VENTILATORE Ø 190

POS.	CODICE	PEZZI	DESCRIZIONE

EDIZIONE 0299

EM 006 M+s.c. tav. A

016.40.121 0027 130999 DONADINI & C

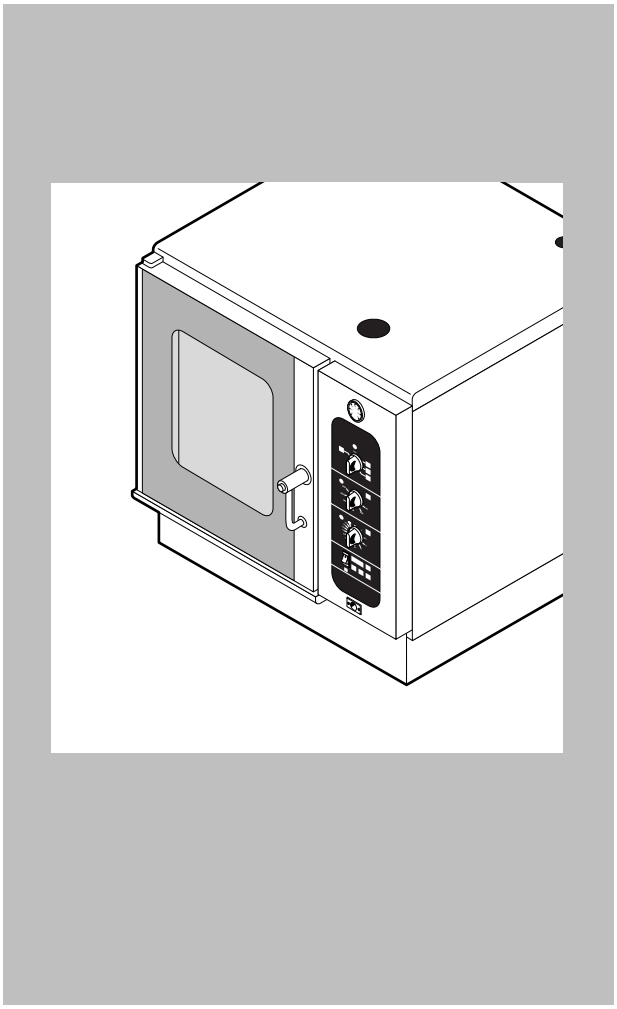

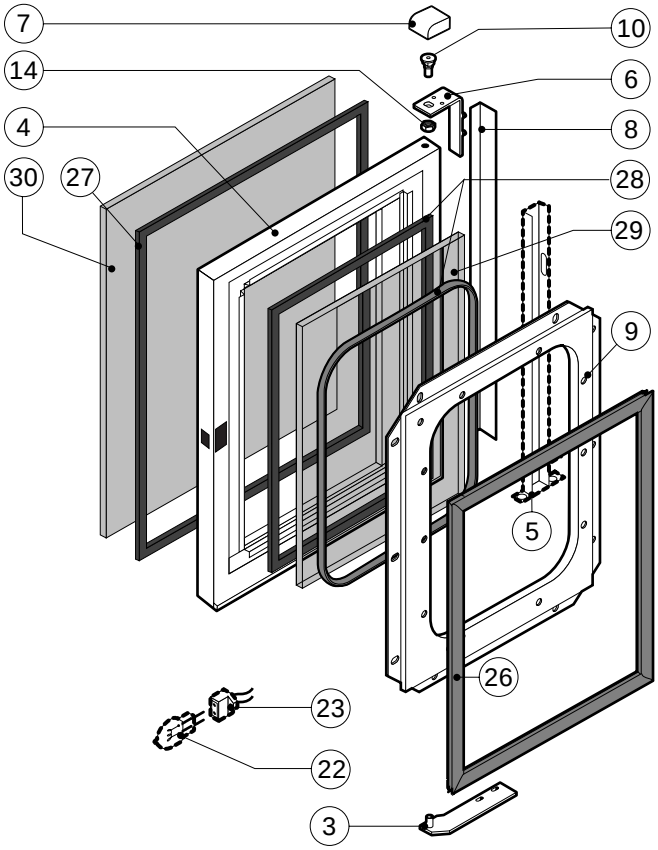

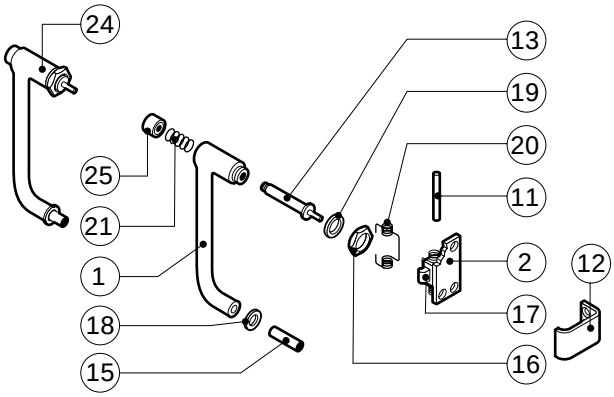

POS.	CODICE	PEZZI	DESCRIZIONE
1	R09200230	1	IMPUGNATURA MANIGLIA
2	R10100110	1	FLANGIA NASELLO MANIGLIA COMPLETA
3	R12212250	1	CERNIERA INFERIORE
4	R14200700	1	PORTA
5	R14200780	1	CALOTTA SX LAMPADE
6	R14200820	1	CERNIERA SUPERIORE
7	R14200830	1	COPRI CERNIERA
8	R14400560	1	FERMAVETRO SX
9	R14400570	1	CONTROPORTA
10	R58002150	1	PERNO SUPERIORE CERNIERA
11	R58002160	1	PERNO NASELLO MANIGLIA
12	R58002760	1	AGGANCIO NASELLO MANIGLIA
13	R58003500	1	ASTA PULSANTE MANIGLIA
14	R58004050	1	DADO PER PERNO CERNIERA SUPERIORE
15	R58004320	1	DISTANZIALE MANIGLIA
16	R58004830	1	GHIERA M18x1
17	R58005050	1	NASELLO MANIGLIA
18	R58005340	1	RONDELLA ISOLANTE INFERIORE MANIGLIA
19	R58005350	1	RONDELLA ISOLANTE SUPERIORE MANIGLIA

POS.	CODICE	PEZZI	DESCRIZIONE
20	R61620012	1	MOLLA PER NASELLO MANIGLIA
21	R61620041	1	MOLLA PULSANTE MANIGLIA
22	R65270020	1	LAMPADA ALOGENA 20W 12V G4
23	R65270400	1	PORTALAMPADA PER LAMPADA ALOGENA
24	R69015080	1	MANIGLIA PULSANTE COMPLETA
25	R69031190	1	PULSANTE MANIGLIA
26	R70042560	1	GUARNIZIONE PORTA
27	R70042660	1	GUARNIZIONE CRISTALLO ANTERIORE
28	R70042760	1	GUARNIZIONE CRISTALLO POSTERIORE
29	R71200070	1	CRISTALLO POSTERIORE PORTA
30	R71200720	1	CRISTALLO PORTA

016.40.121 0028 130999 DONADINI & C

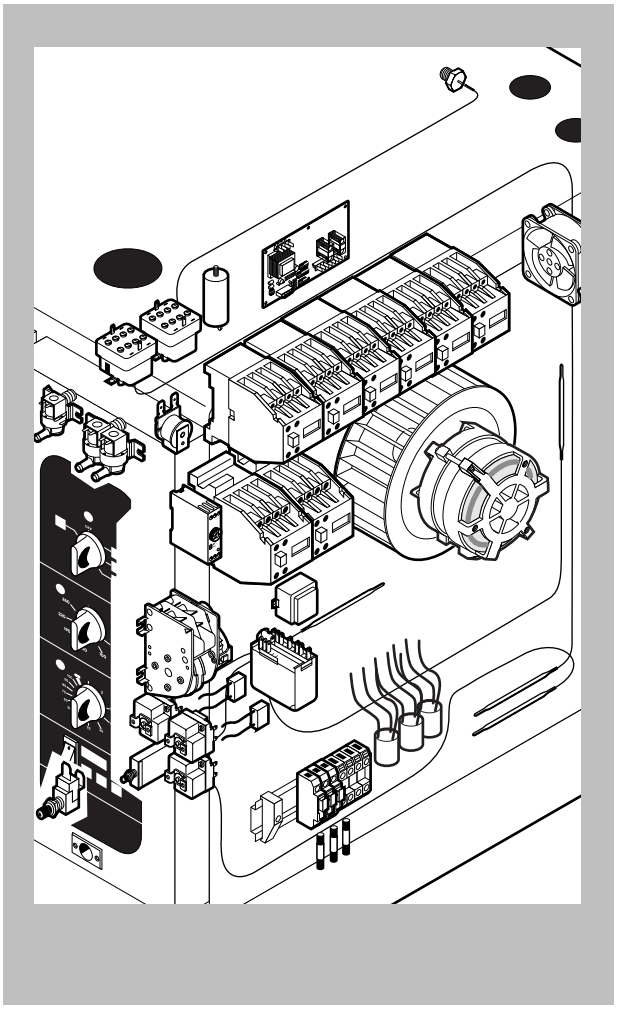

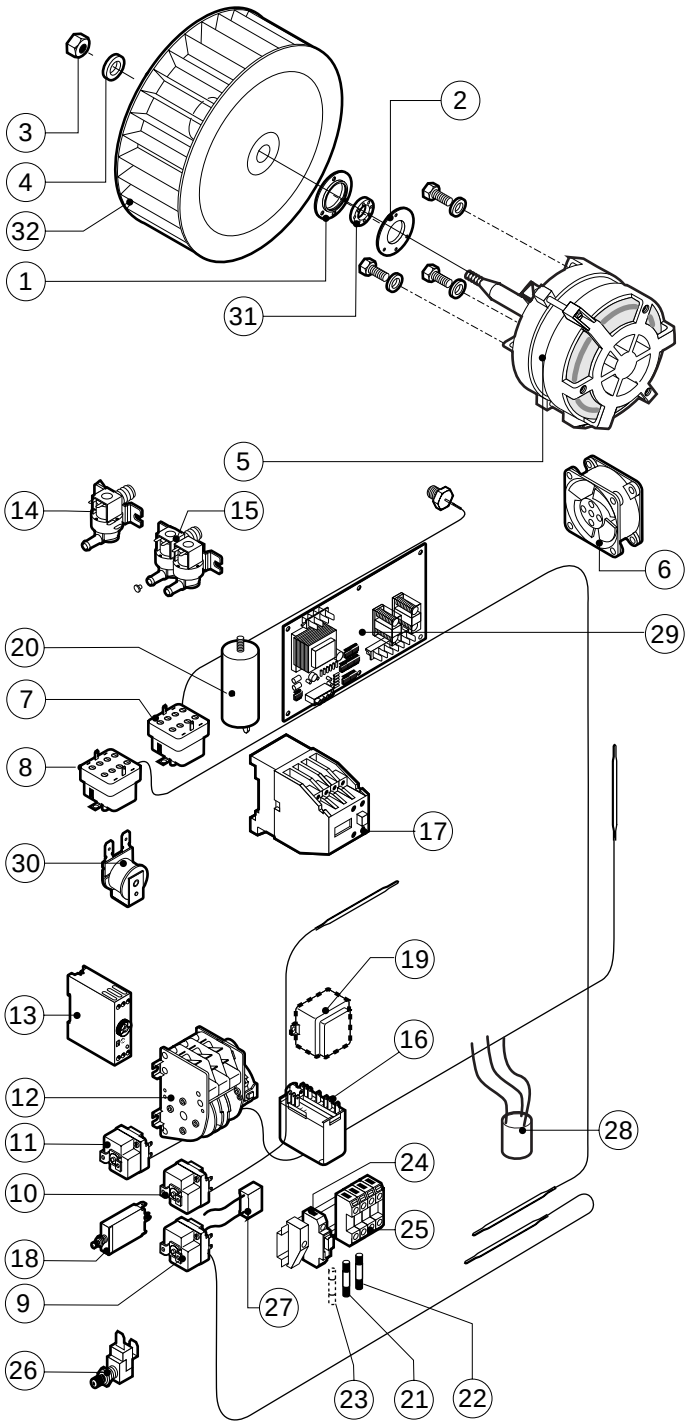

POS.	CODICE	PEZZI	DESCRIZIONE
1	R58003860	1	FLANGIA GUARNIZIONE MOTORE
2	R58003870	1	CONTROFLANGIA GUARNIZIONE MOTORE
3	R58004020	1	DADO FISSAGGIO VENTOLA M10 SX
4	R61400052	1	RONDELLA FISSAGGIO VENTOLA Ø 21/10.5
5	R65040420	1	KIT MOTORE KW 0.37
6	R65060050	1	VENTILATORE COMPATTO Ø 120
7	R65070070	1	KIT TERMOSTATO SICUREZZA CAMERA
8	R65070080	1	KIT TERMOSTATO SICUREZZA BOILER
9	R65070100	1	KIT TERMOSTATO 55°C
10	R65070165	1	KIT TERMOSTATO 65°C
11	R65070240	1	KIT TERMOSTATO 70°C
12	R65090190	1	INVERSORE CICLICO 8'
13	R65090480	1	TEMPORIZZATORE
14	R65110010	1	ELETTROVALVOLA SINGOLA 220V 50HZ
15	R65115000	1	ELETTROVALVOLA DOPPIA 220V 50HZ C/RIDUT.
16	R65120010	1	REGOLATORE LIVELLO
17	R65140150	6	TELERUTTORE 3TF4011-OAUO 240V
18	R65160310	1	TERMICO T12-2115-2.5A
19	R65180420	1	TRASFORMATORE 20VA

POS.	CODICE	PEZZI	DESCRIZIONE
20	R65190180	1	CONDENSATORE 10 µF
21	R65200086	1	FUSIBILE 0.125A (T)
22	R65200200	1	FUSIBILE 2A
23	R65200320	1	FUSIBILE 0.2A (T)
24	R65210020	3	PORTAFUSIBILE BARRA DIN
25	R65220090	1	MORSETTIERA
26	R65260540	1	MICRO PORTA
27	R65280130	3	FILTRO ANTIDISTURBO
28	R65280200	3	FILTRO ANTIDISTURBO
29	R65300490	1	SCHEDA BASE
30	R65330010	1	SUONERIA
31	R70020040	1	GUARNIZIONE MOTORE
32	R75400400	1	KIT VENTOLA Ø 220x78/12 50HZ P.D.

016.40.121 0029 160999 DONADINI & C

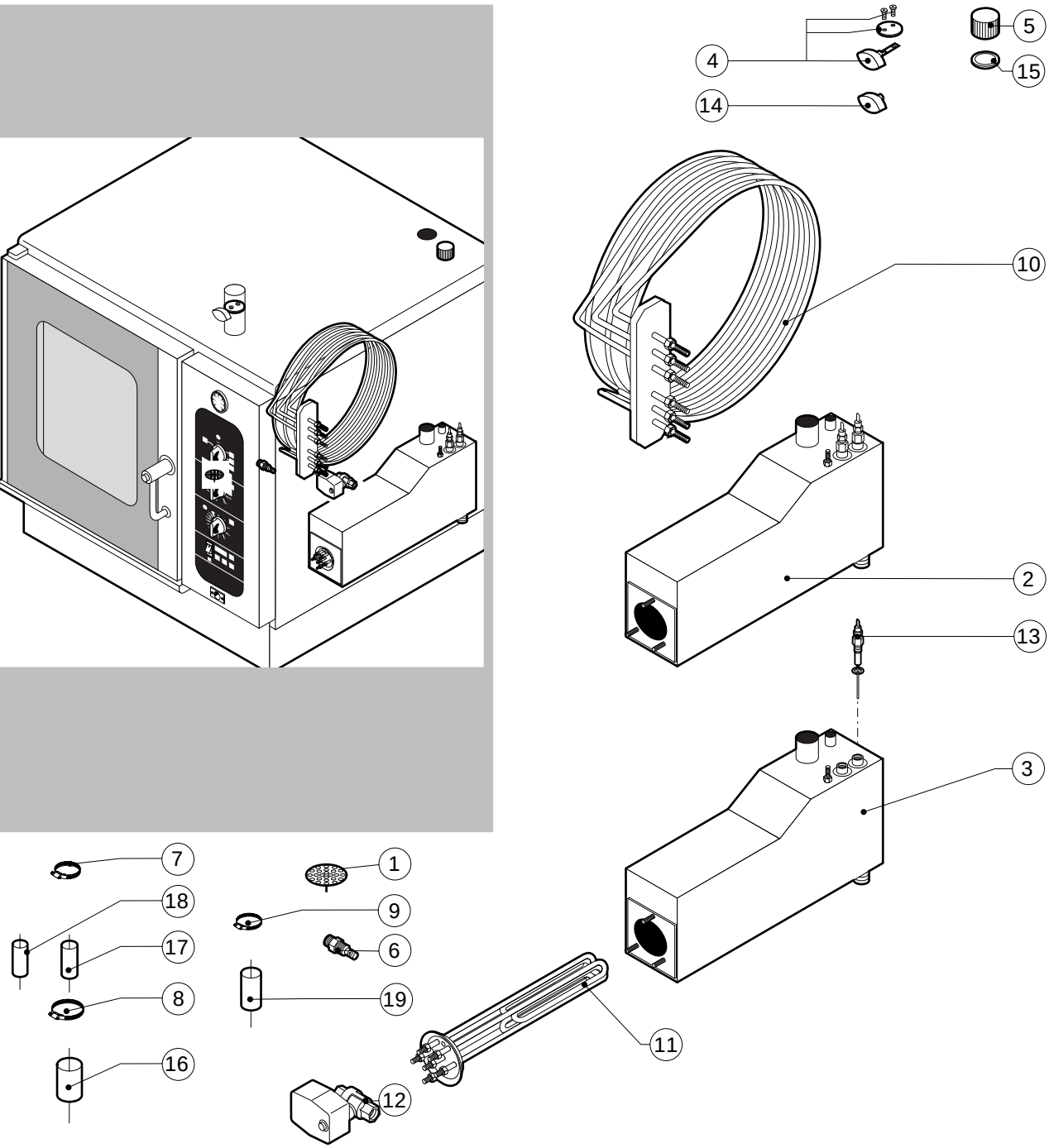

POS.	CODICE	PEZZI	DESCRIZIONE
1	R10201700	1	FILTRO DI SCARICO
2	R14100400	1	BOILER COMPLETO
3	R14201050	1	BOILER
4	R14201410	1	FARFALLA SFIATO COMPLETA
5	R58005680	1	TAPPO ZIGRINATO 1"1/4 F
6	R58006090	1	UGELLO CONDENSAZIONE Ø 1
7	R61630011	10	FASCETTE ZINCATE 12-22/9
8	R61630031	2	FASCETTE ZINCATE 40-60/9
9	R61630081	2	FASCETTE ZINCATE 20-32/9
10	R65011540	1	RESISTENZA CAMERA 7500W
11	R65020350	1	RESISTENZA BOILER 7500W
12	R65110540	1	VALVOLA A SFERA MOTORIZZATA
13	R65320010	2	SONDA LIVELLO
14	R69010410	1	POMELLO SFIATO
15	R70050040	1	GUARNIZIONE TAPPO BOILER
16	R70060030	1	MANICOTTO SILICONE Ø 40
17	R70060070	1	MANICOTTO SILICONE Ø 15
18	R70060080	1	MANICOTTO SILICONE Ø 13
19	R70060090	2	MANICOTTO SILICONE Ø 25

POS.	CODICE	PEZZI	DESCRIZIONE

016.40.121 0030 130999 DONADINI & C

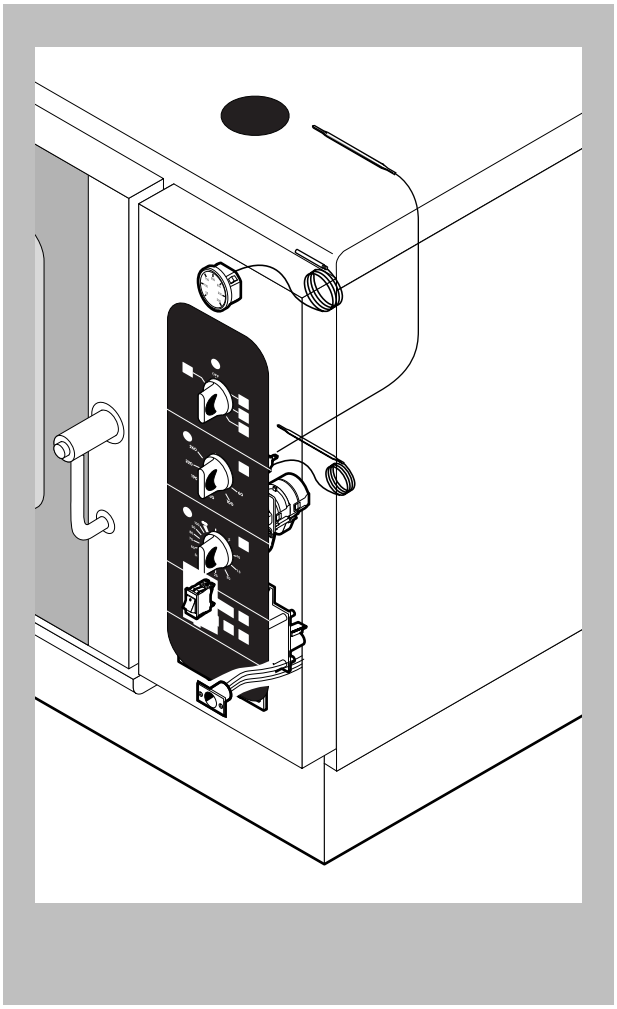

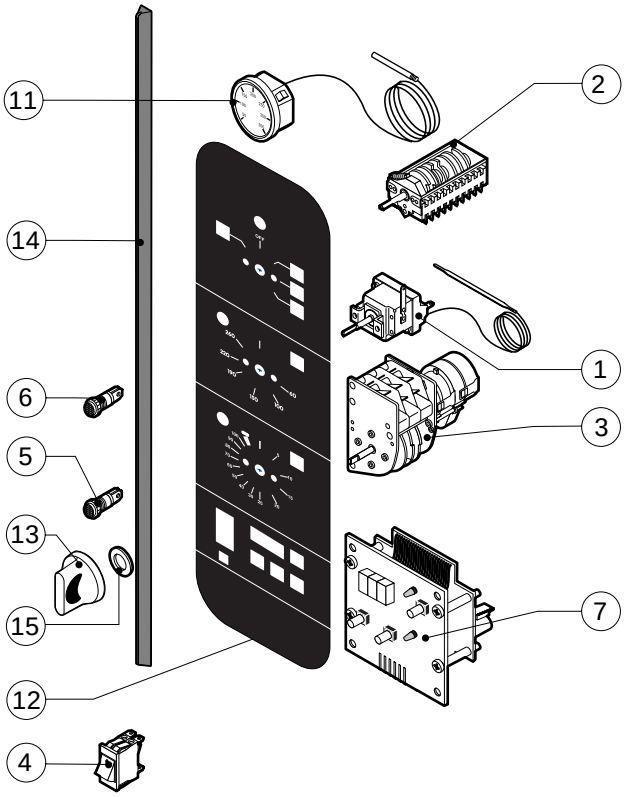

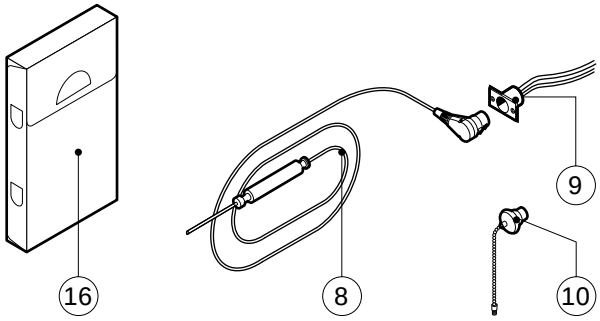

POS.	CODICE	PEZZI	DESCRIZIONE
1	R65070210	1	KIT TERMOSTATO 50/270°C
2	R65080020	1	COMMUTATORE
3	R65090200	1	PROGRAMMATORE
4	R65260510	1	PULSANTE
5	R65270220	2	LAMPADA SPIA ARANCIONE
6	R65270230	1	LAMPADA SPIA VERDE
7	R65300540	1	SCHEDA TASTIERA
8	R65320900	1	SONDA SPILLONE
9	R65320920	1	CONNETTORE FEMMINA PER SONDA SPILLONE
10	R65321020	1	TAPPO TEFLON PER CONNETTORE FEMMINA
11	R65340050	1	TERMOMETRO
12	R67401070	1	TARGA MARENO
13	R69030170	3	KIT MANOPOLA
14	R70042960	1	GUARNIZIONE CRUSCOTTO
15	R70050020	6	GUARNIZIONE MANOPOLA
16	R86020420	1	VALIGETTA SONDA AL CUORE

POS.	CODICE	PEZZI	DESCRIZIONE